Horizontalschnitt
Schema 431

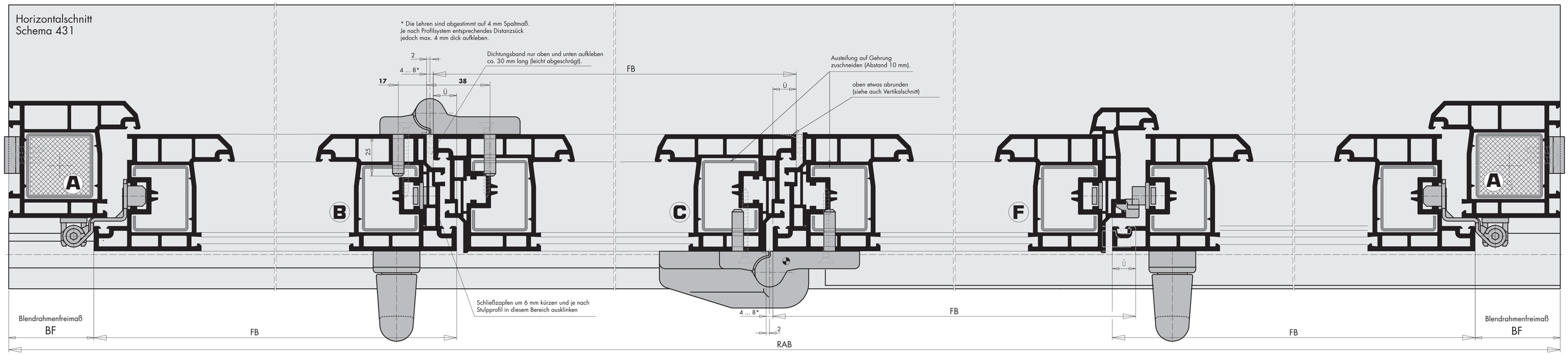

Tabelle zur Ermittlung der FB

Schema	
321, 330	$FB = \frac{RAB + (2 \cdot Ü) - (2 \cdot BF)}{3}$
431	$FB = \frac{RAB + (3 \cdot Ü) - (2 \cdot BF)}{4}$
541, 550, 532	$FB = \frac{RAB + (4 \cdot Ü) - (2 \cdot BF)}{5}$
651, 633	$FB = \frac{RAB + (5 \cdot Ü) - (2 \cdot BF)}{6}$
761, 770, 743	$FB = \frac{RAB + (6 \cdot Ü) - (2 \cdot BF)}{7}$

Ü = Überdeckung
BF = Blendrahmenfreimaß

Allgemeine Formel

$$FB = \frac{RAB + [(\text{Flügelanzahl} - 1) \cdot Ü] - (2 \cdot BF)}{\text{Anzahl der Flügel}}$$

Schnittpunkt (B)

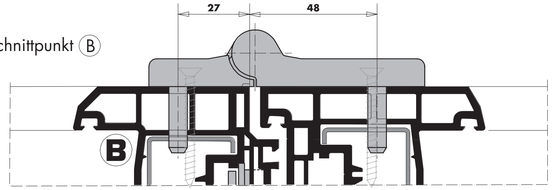

Schnittpunkt (D)
1 : 2

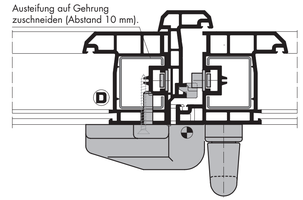

Schnittpunkt untenlaufend (C)
1 : 2,5

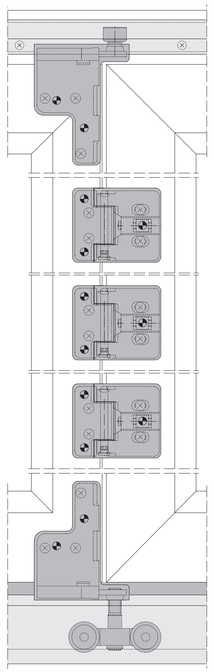

Schnittpunkt untenlaufend (D)
1 : 2,5

FS-PORTAL KF *barrierefreie Bodenschwelle FS*

Falt-Schiebe- Türbeschlag
für Kunststoffelemente - 12 mm Kammermaß

... mit den entscheidenden Vorteilen

- Rollstuhl geeignet
- vielfältige Justierungsmöglichkeiten
- leichtgängiger Lauf durch speziellen Laufwagen mit 4 kugelgelagerten Laufrollen
- thermisch getrennte barrierefreie Bodenschwelle FS mit integrierter Bürstendichtung

Anwendungsbereich

Flügelbreite	(mm)	330[1] bis 900
Flügelfalzhöhe	(mm)	840 bis 2360
Rahmenaußenbreite	(mm)	je nach Profilsystem und Schema von den Flügelbreiten ableiten
Flügelgewicht	(kg)	**max. 80**
Dornmaß Standard-Getriebe	(mm)	15
Dornmaß Getriebe abschließbar	(mm)	25 – 55
Griffsitz variabel	(mm)	420 bis 1180
Überschlaghöhe	(mm)	13 bis 24[2]

1) Durchgangsflügel möglichst größer 600 mm!
2) Bauteile für Überschlaghöhen 19 bis 24 mm ab ca. ***10. 2006*** *lieferbar*

Für den SIEGENIA-AUBI-Beschlag FS-PORTAL KF gelten die oben angegebenen Anwendungsbereiche.

Um eine bessere Lastabtragung zu erzielen empfehlen wir untenlaufende Elemente zu bevorzugen.

Darüber hinaus gelten die Angaben der Profilhersteller bzw. Systeminhaber, **insbesondere** zu möglichen Einschränkungen bei Flügelabmessungen, max. Flügelanzahl pro Element, Flügelgewicht und Verriegelungsabstand.
Sofern besondere Fertigungsvorschriften oder Verarbeitungsrichtlinien bestehen, sind diese ausdrücklich zu beachten.

Hinweis zur Ermittlung der Flügelbreiten

Um eine rationelle Fertigung zu ermöglichen, sind in der Tabelle zur Flügelermittlung gleiche Flügelbreiten für alle Flügel vorgesehen. Dies führt zum Überfalten der Flügel, d. h. die Parallelstellung des Faltpaketes erfolgt bei ca. 95°.

Ist ein Wandanschluß von 90° zur Anlage am Faltpaketende geplant, sind folgende 3 Alternativen möglich:

– Die Flügel entsprechend den Drehpunkten unterschiedlich breit fertigen.–
– Beim Schnittpunkt A ersteile der FAVORIT-DF Bauteile die Flügelbänder FS mit Distanzstücken FS ausführen. Dadurch mindert sich das Überfalten.
– Breiteres Blendrahmenprofil ggf. mit Verbreiterung und einen flachen Handhebel verwenden.

gedruckt auf chlorfrei gebleichtem Papier

FSde4025_3_2006-07/0

Anschlaganleitung
FSde4025

FS-PORTAL KF *barrierefreie Bodenschwelle FS - 12 mm Kammermaß* *Schema-Übersicht*

Hinweis: ***Hinweis:*** Sämtliche Schemata können auch spiegelbildlich ausgeführt werden.
Bei Schema 220, 440 und 660 bitte beachten: Unterschiedliche Flügelbreiten erforderlich! Profilbezogene Zeichnung anfordern!

1) Durchgang durch 1. Falttflügel
2) z. B. As = Punkt A spiegelbildlich usw.

Schema 220*
2 Falttflügel
0 Durchgangsflügel[1]

Schema 321
2 Falttflügel
1 Durchgangsflügel

Schema 330
3 Falttflügel
0 Durchgangsflügel[1]

Schema 431
3 Falttflügel
1 Durchgangsflügel

Schema 440*
4 Falttflügel
0 Durchgangsflügel[1]

Schema 541
4 Falttflügel
1 Durchgangsflügel

Schema 550
5 Falttflügel
0 Durchgangsflügel[1]

Schema 532
3+2 Falttflügel
0 Durchgangsflügel[1]

Schema 651
5 Falttflügel
1 Durchgangsflügel

Schema 660*
6 Falttflügel
0 Durchgangsflügel[1]

Schema 633
3+3 Falttflügel
0 Durchgangsflügel[1]

Schema 761
6 Falttflügel
1 Durchgangsflügel

Schema 770
7 Falttflügel
0 Durchgangsflügel[1]

Schema 743
4+3 Falttflügel
0 Durchgangsflügel[1]

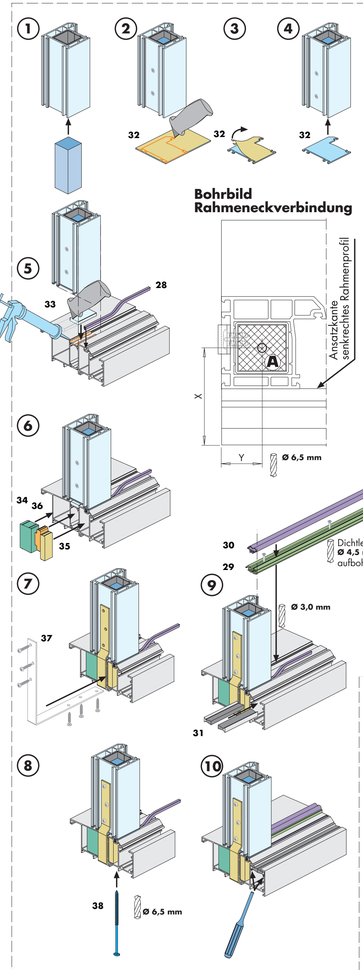

Montage der Rahmeneckverbindung

Rahmeneckverbindung in gezeigter Reihenfolge montieren.

1 Handelsübliches Hohlkammerfüllstück (Z. B. von GKGJ) in Armierung des Rahmenprofils einschieben und verschrauben.
2 Rahmenprofil auf Dichtplatte FS (**32**) übertragen. Kontur heraus schneiden.
3 Schutzpapier von Dichtplatte FS (**32**) abziehen.
4 Dichtplatte FS (**32**) am senkrechten Rahmenprofil aufkleben.
5 Dichtteil FS (**33**) zuschneiden.
Kederprofil (**28**) eindrücken. Länge ausreichend bis Kippriegellager S-ES FH (**67**) auf der Bodenschwelle FS. Nach Einsetzen des Kippriegellager SES FH (**67**) auf erforderliche Länge kürzen.
6 Stützteil FS 1 (**34**), Stützteil FS 2 (**35**) und Stützteil FS 3 (**36**) lagerichtig einsetzen.
7 Eckwinkel FS (**37**) an das Rahmenprofil, durch passend biegen, anlegen. Eckwinkel FS (**37**) mit je 3 Fensterbauschrauben am senkrechten Rahmenprofil und der Bodenschwelle FS festschrauben.
8 Befestigungsbohrung gemäß nebenstehendem Bohrbild Ø 6,5 mm durch den Eckwinkel FS (**37**) in Bodenschwelle vorbohren.
Maß X und Maß Y entsprechend der verwendeten Rahmenprofile festlegen.
Spanplattenschraube Ø 6 x 130 (**38**) in Bohrung einschrauben, und festziehen.
9 Dichtleiste FS (**29**) in Bodenschwelle FS zwischen den Rahmenprofilen einpassen und in die Aussparung eindrücken. Mit Ø 3,0 mm vorbohren und mit Fensterbauschrauben befestigen. Dichtung FS (**30**) in Bodenschwelle FS zwischen den Rahmenprofilen einpassen und in die Dichtleiste FS (**29**) eindrücken. Beide Bürstendichtungen (**31**) in die Bodenschwelle FS einschieben.
10 Beide Bürstendichtungen (**31**) in der Bodenschwelle FS jeweils am Ende verstemmen.

Bohrbild Rahmeneckverbindung

Vertikalschnitt untenlaufend

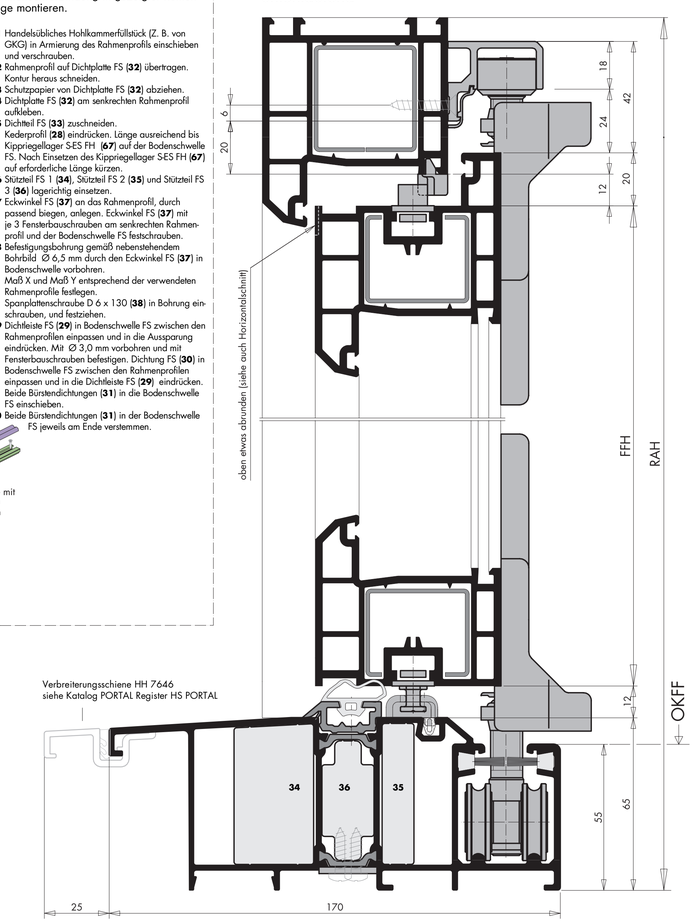

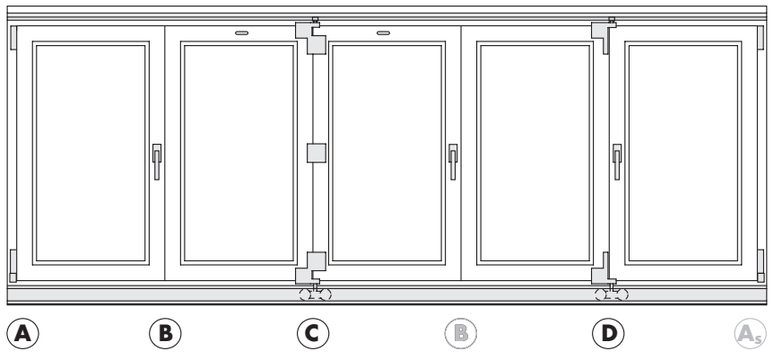

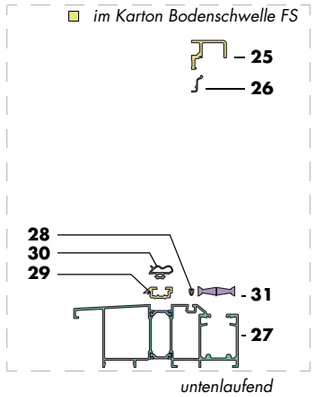

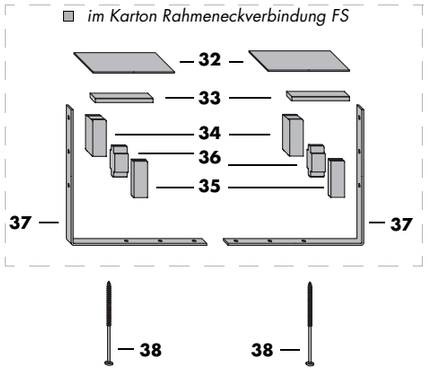

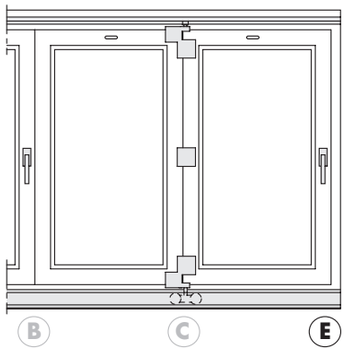

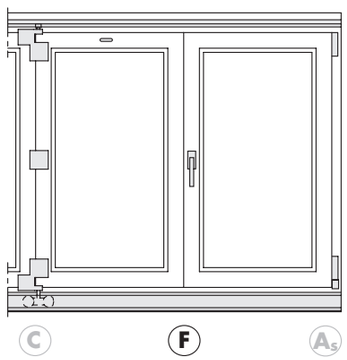

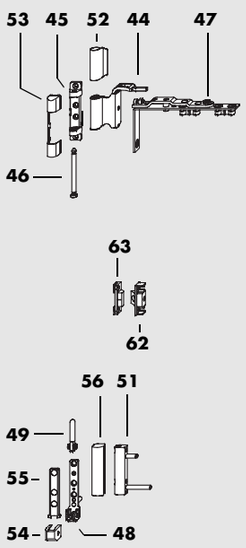

Bandseite mit Flügelbändern FS
und Distanzstücken
siehe Produktkatalog

Beschlagteile

Bandseite: Si-line FAVORIT
Zentralverschluss: TITAN iP

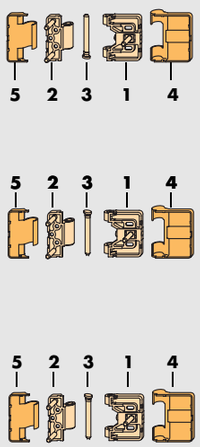

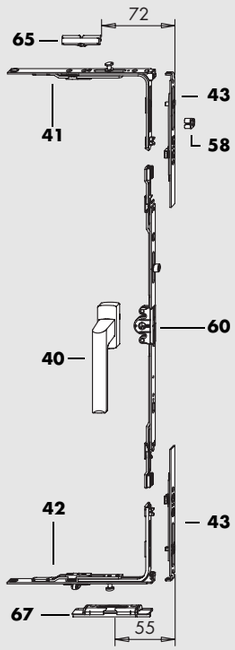

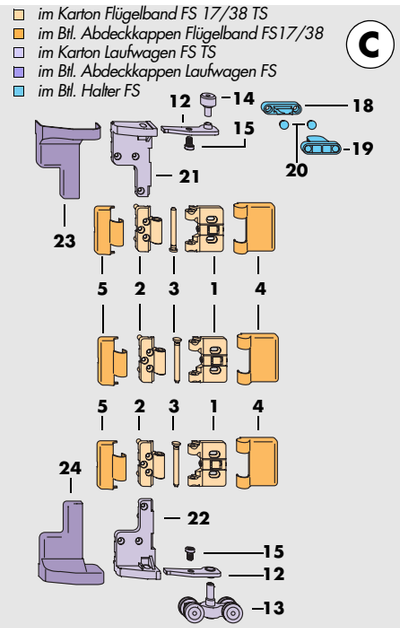

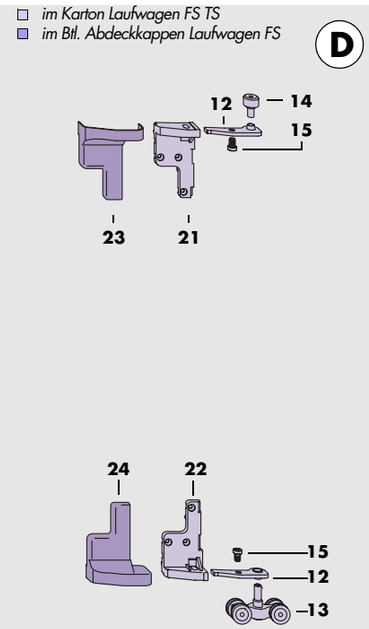

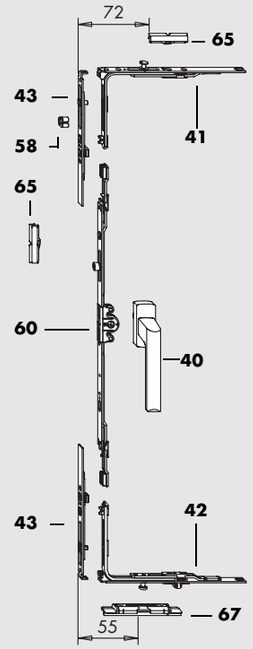

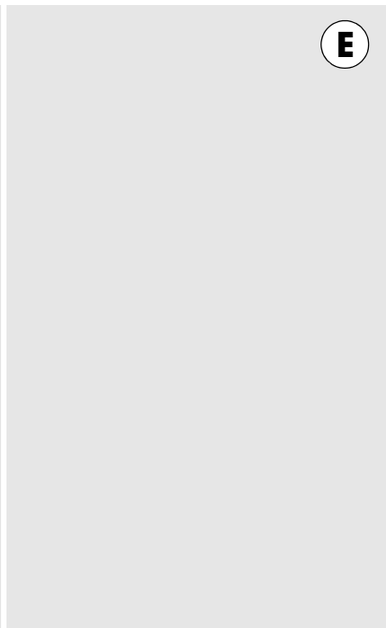

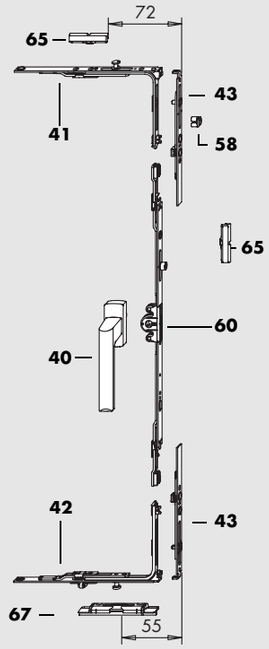

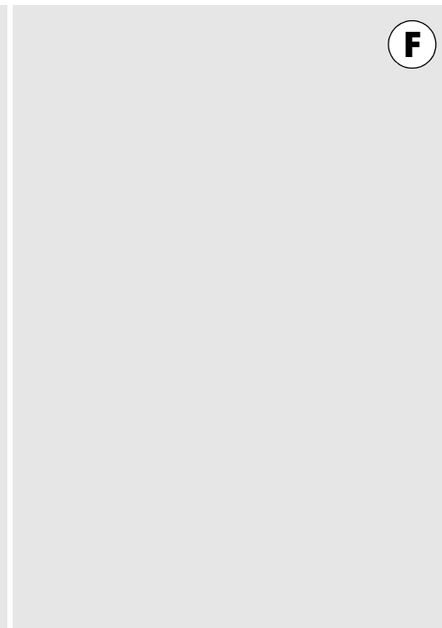

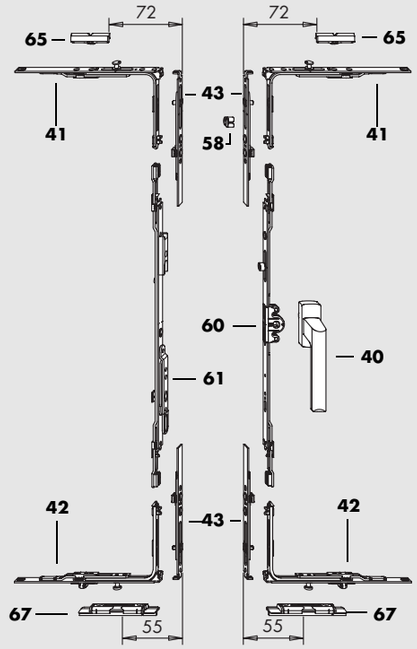

SIEGENIA AUBI®

FS-PORTAL KF *barrierefreie Bodenschwelle FS - 12 mm Kammermaß* *Beschlagliste (I)*

Pos.	Materialkurztext			Materialnummer silber	RAL 9003 weiß	RAL 8019 braun	mittelbronze
FS PORTAL-Bauteile							
1-3	Karton Flügelband FS 17/38 TS	Schnittpunkt B		PMFG0030-100010			
1-3	Karton Flügelband FS 27/48 TS	*profilabhänig erforderlich*		PMFG4020-100010			
4, 5	Btl. Abdeckkappen Flügelband 17/38			PMAG0010-025010	PMAG0010-002010	PMAG0010-011010	PMAG0010-031010
4, 5	Btl. Abdeckkappen Flügelband 27/48	*profilabhänig erforderlich*		PMAG0020-025010	PMAG0020-002010	PMAG0020-011010	PMAG0020-031010
1-3	Karton Flügelband FS 17/38 TS	Schnittpunkt C		PMFG0030-100010			
4, 5	Btl. Abdeckkappen Flügelband 17/38			PMAG0010-025010	PMAG0010-002010	PMAG0010-011010	PMAG0010-031010
13, 14, 21, 22	Karton Laufwagen FS barrierefrei TS			PMLG0050-100010			
23, 24	Btl. Abdeckkappen Laufwagen FS			PMAG0030-025010	PMAG0030-002010	PMAG0030-011010	PMAG0030-031010
18-20	Beutel Halter FS			PMZG0020-021010	PMZG0020-002010	PMZG0020-011010	PMZG0020-031010
13, 14, 21, 22	Karton Laufwagen FS barrierefrei TS	Schnittpunkt D		PMLG0050-100010			
23, 24	Btl. Abdeckkappen Laufwagen FS			PMAG0030-025010	PMAG0030-002010	PMAG0030-011010	PMAG0030-031010
25-31	Karton Bodenschwelle FS	*Größe*	*RAB (mm)*	EV 1 silber			
		250	bis 2500	PMBG0010-524010			
		350	2501 bis 3500	PMBG0020-524010			
		450	3501 bis 4500	PMBG0030-524010			
		670	4501 bis 6500	PMBG0040-524010			
32- 37	Karton Rahmeneckverbindung FS			PMRG0010-000010			
38	Spanplattenschraube D 6 x 130			844953			
Grundbedarf							
40	Hebel Si-line FAVORIT			siehe Preisliste			
41	Verriegelung VSO/K 1S		1	TEVR0030			
42	Verriegelung VSU/K FH 1S		1	TEVR1020			
43	Schließer VS/A			TESC0010			
44	Winkelband KF-12/..DH			siehe Profil-Datenblatt			
45	Scherenlager KF Ø 6 x 12 DH			707593			
46	Scherenlagerbolzen Ø 6			704196			
47	Schere 7 DF			707340			
48	Ecklager KF Ø 6 x 24/3			704592			
49	Ecklagerbolzen Ø 7	für Falzeckband		700600			
51	Eckband KF Ø 6 x 16/36			siehe Profil-Datenblatt			
52	Abdeckkappe W H			844366	833254	833261	842195
53	Abdeckkappe S			844359	834145	834855	842188
54	Abdeckkappe EL U			844342	833230	833247	842232
55	Abdeckkappe EL O			844335	833216	833223	842225
56	Abdeckkappe EB			siehe Profil-Datenblatt			
58	Hubbegrenzer			TFHB0010			
Bedarf nach FFH							
60		*Maß G (mm)*	*FFH (mm)*				
	Getriebe 15 Gr. 80/400 1R	400 bis 600	801 bis 1200	–	TGWK3050		
	Getriebe 15 Gr. 120/G600 1R	600 bis 800	1201 bis 1600	1	TGWK3070		
	Getriebe 15 Gr. 160 1R, Zwischenstück MK Gr. 1 1R	800 bis 1000	1601 bis 2000	1	TGMK3030+TZMK0010		
	Getriebe 15 Gr. 200 1R, Zwischenstück MK Gr. 2 1R	1000 bis 1200	2001 bis 2360	2	TGMK3040+TZMK0020		
61			*FFH (mm)*				
	Getriebe Stulp 16 Gr. 80 1SB		801 bis 1200		TGWS0050		
	Getriebe Stulp 16 Gr. 120 1SB		1201 bis 1600		TGWS0070		
	Getriebe Stulp 16 Gr. 160 1SB1R, Zwischenstück MS Gr. 1 1SB		1601 bis 2000		TGMS0030+TZMS0010		
	Getriebe Stulp 16 Gr. 200 1SB1R, Zwischenstück MS Gr. 2 1SB		2001 bis 2360		TGMS0040+TZMS0020		
	Verdeckt liegender Mittelverschluss *ab FFH 1060 mm*						
62	Flügelteil MV verdeckt mit Nut			700655			
	Flügelteil MV verdeckt ohne Nut			700662			
63	Rahmenteil MV verdeckt	A...		siehe Profil-Datenblatt			
Bedarf nach Profilsystem							
65	Schießblech 56	A....		siehe Profil-Datenblatt			
67	Kippriegellager S-ES FH	A 0905	für NA 13	706008			

FS-PORTAL KF *barrierefreie Bodenschwelle FS - 12 mm Kammermaß* *Beschlagliste (II)*

Pos.	Stück je Schema 321	330	431	541	550	532	651	633	761	770	743
FS PORTAL-Bauteile											
1-3	1	1	1	2	2	2	2	2	3	3	3
4, 5	1	1	1	2	2	2	2	2	3	3	3
1-3	–	1	1	1	2	1	2	2	2	3	2
4, 5	–	1	1	1	2	1	2	2	2	3	2
13, 14, 21, 22	–	1	1	1	2	1	2	2	2	3	2
23, 24	–	1	1	1	2	1	2	2	2	3	2
18-20	–	1	1	–	1	1	1	2	–	1	1
13, 14, 21, 22	1	–	–	1	–	1	–	–	1	–	1
23, 24	1	–	–	1	–	1	–	–	1	–	1
25-31	1	1	1	1	1	1	1	1	1	1	1
32- 37	1	1	1	1	1	1	1	1	1	1	1
38	2	2	2	2	2	2	2	2	2	2	2
Grundbedarf											
40	2	2	2	3	3	3	3	3	4	4	4
41	2	2	3	3	3	3	4	4	4	4	4
42	2	2	3	3	3	3	4	4	4	4	4
43	4	4	6	6	6	6	8	8	8	8	8
44	2	1	2	2	1	2	2	2	2	1	2
45	2	1	2	2	1	2	2	2	2	1	2
46	2	1	2	2	1	2	2	2	2	1	2
47	2	1	2	2	1	2	2	2	2	1	2
48	2	1	2	2	1	2	2	2	2	1	2
49	2	1	2	2	1	2	2	2	2	1	2
51	2	1	2	2	1	2	2	2	2	1	2
52	0..2	0..1	0..2	0..2	0..1	0..2	0..2	0..2	0..2	0..1	0..2
53	0..2	0..1	0..2	0..2	0..1	0..2	0..2	0..2	0..2	0..1	0..2
54	0..2	0..1	0..2	0..2	0..1	0..2	0..2	0..2	0..2	0..1	0..2
55	0..2	0..1	0..2	0..2	0..1	0..2	0..2	0..2	0..2	0..1	0..2
56	0..1	0..1	0..1	0..1	0..1	0..1	0..1	0..1	0..1	0..1	0..1
58	2	2	2	3	3	3	3	3	4	4	4
Bedarf nach FFH											
60	2	2	2	3	3	3	3	3	4	4	4
61	–	–	1	–	–	–	1	1	–	–	–
62	0..2	0..1	0..2	0..2	0..1	0..2	0..2	0..2	0..2	0..1	0..2
63	0..2	0..1	0..2	0..2	0..1	0..2	0..2	0..2	0..2	0..1	0..2
Bedarf nach Profilsystem											
65	2...3	2...3	3	3...4	3...4	3...4	4	4	4...5	4...5	4...5
67	2	2	3	3	3	3	4	4	4	4	4

SIEGENIA AUBI®

FS-PORTAL KF *barrierefreie Bodenschwelle FS - 12 mm Kammermaß* *Aufschlüsselung der Packeinheiten*

Pos.	Stück	Materialkurztext		Materialnummer silber	RAL 9003 weiß	RAL 8019 braun	mittelbronze
	1	Karton Flügelband FS 17/38 TS *bestehend aus:*	Schnittpunkt B	PMFG0030-100010			
1	3	Flügelband, breit 38 TS					
2	3	Flügelband, schmal 17 TS					
3	3	Lagerbolzen TS					
	1	Btl. Abdeckkappen Flügelband 17/38 *bestehend aus:*	Schnittpunkt B	PMAG0010-025010	PMAG0010-002010	PMAG0010-011010	PMAG0010-031010
4	3	Abdeckkappe FB, breit 38					
5	3	Abdeckkappe FB, schmal 17					
	1	Karton Flügelband FS 27/48 TS *bestehend aus:*	Schnittpunkt B *profilabhänig erforderlich*	PMFG4020-100010			
1	3	Flügelband, breit 48 TS					
2	3	Flügelband, schmal 27 TS					
3	3	Lagerbolzen TS					
	1	Btl. Abdeckkappen Flügelband 27/48 *bestehend aus:*	Schnittpunkt B *profilabhänig erforderlich*	PMAG0020-025010	PMAG0020-002010	PMAG0020-011010	PMAG0020-031010
4	3	Abdeckkappe FB, breit 48					
5	3	Abdeckkappe FB, schmal 27					
		Bauteile für Schnittpunkt C					
	1	Karton Flügelband FS 17/38 TS *bestehend aus:*	(von Schnittpunkt B)	PMFG0030-100010			
1	3	Flügelband, breit 38 TS					
2	3	Flügelband, schmal 17 TS					
3	3	Lagerbolzen TS					
	1	Btl. Abdeckkappen Flügelband 17/38 *bestehend aus:*	(von Schnittpunkt B)	PMAG0010-025010	PMAG0010-002010	PMAG0010-011010	PMAG0010-031010
4	3	Abdeckkappe FB, breit 38					
5	3	Abdeckkappe FB, schmal 17					
	1	Karton Laufwagen FS barrierefrei TS *bestehend aus:*	(von Schnittpunkt D)	PMLG0050-100010			
21	1	Ecklager, rechts					
22	1	Ecklager, links					
13	1	Laufwagen barrierefrei TS					
14	1	Führung TS					
12	2	Stützplatte re/li					
15	2	Zylinderschraube M 8 x 12					
	1	Btl. Abdeckkappen Laufwagen FS *bestehend aus:*	(von Schnittpunkt D)	PMAG0030-025010	PMAG0030-002010	PMAG0030-011010	PMAG0030-031010
23	1	Abdeckkappe E, rechts					
24	1	Abdeckkappe E, links					
	1	Beutel Halter FS *bestehend aus:*		PMZG0020-021010	PMZG0020-002010	PMZG0020-011010	PMZG0020-031010
18	1	Halter D					
19	1	Halter F					
20	4	Verschlusskappe	*für Halter D und Halter F*				
	1	Karton Laufwagen FS barrierefrei TS *bestehend aus:*	Schnittpunkt D	PMLG0050-100010			
21	1	Ecklager, rechts					
22	1	Ecklager, links					
13	1	Laufwagen barrierefrei TS					
14	1	Führung TS					
12	2	Stützplatte re/li					
15	2	Zylinderschraube M 8 x 12					
	1	Btl. Abdeckkappen Laufwagen FS *bestehend aus:*	Schnittpunkt D	PMAG0030-025010	PMAG0030-002010	PMAG0030-011010	PMAG0030-031010
23	1	Abdeckkappe E, rechts					
24	1	Abdeckkappe E, links					
	1	Karton Bodenschwelle FS *bestehend aus:*	*Größe* / *RAB (mm)* 250 / bis 2500 350 / 2501 bis 3500 450 / 3501 bis 4500 670 / 4501 bis 6500	*EV 1 silber* PMBG0010-524010 PMBG0020-524010 PMBG0030-524010 PMBG0040-524010			
25	1	Führungsschiene					
26	1	Abdeckschiene F					
27	1	Bodenschwelle FS					
28	1	Kederprofil					
29	1	Dichtleiste FS					
30	1	Dichtung FS					
31	2	Bürstendichtung					
	1	Karton Rahmeneckverbindung FS *bestehend aus:*		PMRG0010-000010			
32	2	Dichtplatte FS					
33	2	Dichtteil FS					
34	2	Stützteil FS 1					
35	2	Stützteil FS 2					
36	2	Stützteil FS 3					
37	2	Eckwinkel FS					

Montageanleitung

Vorbereitung

Achtung: Ecklager KF Ø 6 x 24/3 (**48**) und Eckband KF Ø 6 x 16/36 (**51**) 10 mm höher als Standard!
Bohrungen für Ecklager KF Ø 6 x 24/3 (**48**) und Scherenlager KF Ø 6 x 12 DH (**45**) am Blendrahmen vornehmen.
Bohrungen für die Getriebe 15 (**60**) an den entsprechenden Flügelrahmen vornehmen.
Siehe dazu entsprechende Anschlaganleitung FAVORIT Si-line / Titan iP - KF.

Montage der Flügelrahmen

A FAVORIT /Titan iP -Bauteile (**41** bis **44**), (**47**) und (**51** bis **62**) einbauen.
Siehe dazu Beschlagabbildung, Beschlagliste und entsprechende Anschlaganleitungen FAVORIT Si-line / Titan iP - Holz

B Faltflügel entsprechend paarweise zusammenlegen und Bohrungen für Flügelbänder (**1** und **2**) und Ecklager (**21** und **22**) vornehmen. Siehe dazu Abb. auf der Vorderseite und FS-PORTAL Anschlaghilfen.

C Bei Elementen mit losem Faltflügel (Schnittpunkt C) Bohrungen für Halter D (**18**) und Halter F (**19**) vornehmen.

D Flügelbänder (**1** und **2**) sowie Ecklager (**21** und **22**) anschrauben. Dabei bei Flügelband, breit (**1**) auf Achsausrichtung achten.

E Hebel Si-line FAVORIT (**40**) in waagerechter Stellung mit Drehmoment von max. 2,5 Nm anschrauben.
Hebel nach unten schalten um Mittenfixierung der Bauteile abzuscheren.

F Bei Elementen mit losem Faltflügel (Schnittpunkt C) Halter D (**18**) und Halter F (**19**) anschrauben. Halter D (**18**) und Halter F (**19**) leicht fetten.

Montage am Blendrahmen

A Ecklager KF Ø 6 x 24/3 (**48**) und Scherenlager KF Ø 6 x 12 DH (**45**) lagerichtig einsetzen und anschrauben.

B FAVORIT-/Bauteile (**63**), (**65**) und (**67**) einbauen.
Siehe dazu Beschlagabbildung, Beschlagliste und entsprechende Anschlaganleitungen FAVORIT Si-line - KF.

C Führungsschiene (**25**), Abdeckschiene F (**26**) und Bodenschwelle FS (**27**) zuschneiden (Länge = RAB).
Achtung: Bodenschwelle FS (**27**) an der entgegengesetzen Seite des Durchgangsflügels abschneiden.
(Ausklinkung dient zum Einführen des Laufwagens)

D Führungsschiene (**25**) anschrauben.

E Bodenschwelle FS (**27**) mit den Rahmeneckverbindungen gemäß Abbildung auf der Vorderseite an den senkrechten Rahmenprofilen anschrauben. Hohlkammerfüllstück verwenden!

Endmontage

A Laufwagen barrierefrei TS (**13**) an Stützplatte (**12**) montieren. Innensechskantschlüssel SW 5 erforderlich, siehe Bild 2.

B Führung TS (**14**) an Stützplatte (**12**) montieren. Innensechskantschlüssel SW 5 erforderlich, siehe Bild 3.

C Faltflügel, beginnend mit dem am Rahmen angeschlagenen Faltflügel, der Reihe nach montieren.
Zur Montage des Laufwagen barrierefrei TS (**13**) am Ecklager 12 mm hohe Distanzleisten (bauseits) als Montagehilfe auf die Bodenschwelle FS legen.
Laufwagen barrierefrei TS (**13**) mit der Stützplatte in das Ecklager einschieben, und mit Zylinderschraube M 8 x 12 (**15**) befestigen, siehe Bild 2.

D Führung TS (**14**) mit der Stützplatte in das Ecklager einschieben, und mit Zylinderschraube M 8 x 12 (**15**) befestigen, siehe Bild 3.

Bild 2 Montage des Laufwagens

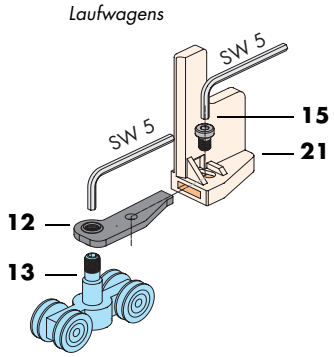

Bild 3 Montage der Führung

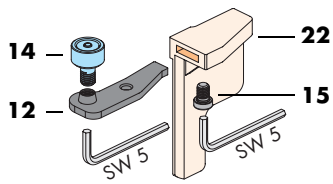

Bild 4 Grundeinstellung der Führung und Laufwagen

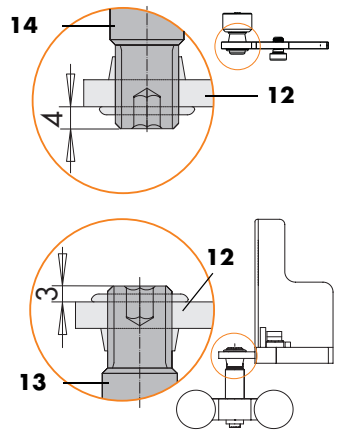

Endmontage *(Fortsetzung)*

D Falls erforderlich, Justierungsmöglichkeiten nutzen. Siehe nächste Seite.
E Rahmenteil MV (**63**) Schießbleche (56) (**65**) und Kippriegellager S-ES FH(**67**) funktionsgerecht am Rahmen und der Bodenschwelle anbringen. Siehe auch Beschlagabbildung.
F Kederprofil (**28**) einpassen
G Alle Abdeckkappen aufklipsen. Abdeckschiene F (**26**) ablängen und aufklipsen.

Befestigung der Beschlagteile

Flügelbänder (**1** und **2**):..... Fensterbauschraube 5 x *
Halter D (**18**) und Halter F (**19**): ..... Fensterbauschraube 5 x *
Ecklager (**21** und **22**): ..... Fensterbauschraube 5 x *
Führungsschiene (**25**) ..... Fensterbauschraube 4 x *
Bodenschwelle (**27**) an senkrechtes Rahmenprofil..... Spanplattenschraube D 6 x 130 (**38**)
Hebel Si-line FAVORIT (**40**): ..... Senkschrauben M5 x 40, entsprechend DIN 965 - 4.8
..... Bestell-Nr. 801048
FAVORIT-/Titan iP Bauteile :..... Fensterbauschrauben 4 x *
* Die Länge der Befestigungsschrauben müssen auf das Profilsystem abgestimmt werden.

Achtung: Die Befestigungsschrauben tragender Bauteile, wie Ecklager (**21** und **22**), Führungsschiene (**25**) müssen in das jeweilige Aussteifungsprofil eingeschraubt werden.
Aussteifungsprofile der Flügel, bei Schnittpunkt C und D müssen auf Gehrung zugeschnitten werden, Abstand 10 mm.

Fensterbauschrauben für Kunststoff-Fenster, Stahl transparent verzinkt und versiegelt (nicht im Lieferumfang).

Durchgangsflügel mit Dreh-Kipp-Beschlag auf Anfrage

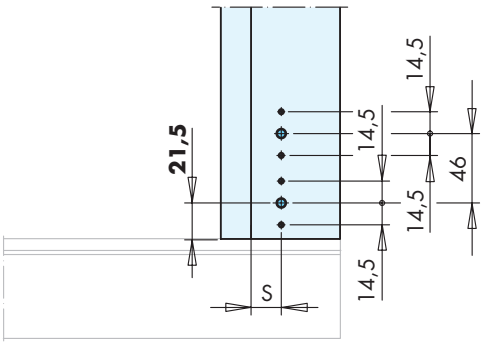

Abb. 1 Bohrbild Ecklager KF Ø 6 x 24/3 (**48**)

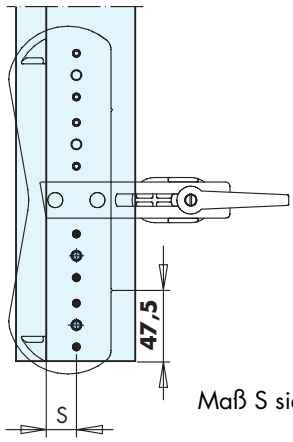

Maß S siehe Profil-Datenblatt

Abb. 2 Verwendung der Bohrlehre KF-...EL/SL

Verklotzung am Beispiel 431

Hinweis: Stets zur lastabtragenden Seite hin verklotzen, siehe Abbildung rechts

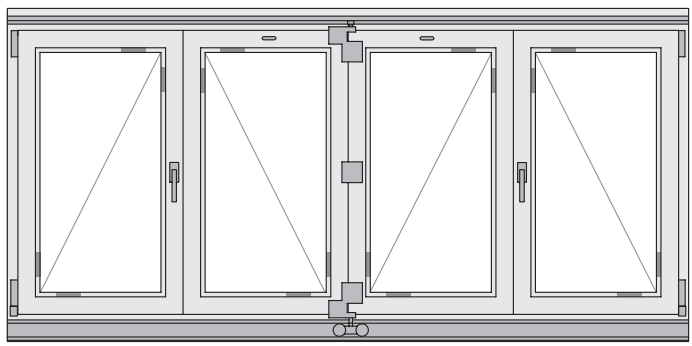

Abb. 3 Verklotzung

Justierungsmöglichkeiten

Falls erforderlich können untenstehende Justierungsmöglichkeiten genutzt werden.
Für eine sinnvolle Justierung empfiehlt sich:

- erst nach Einbau der Glasscheiben justieren
- Falt-Schiebe-Element waagerecht und lotrecht festspannen oder erst nach Einbau im Mauerwerk justieren

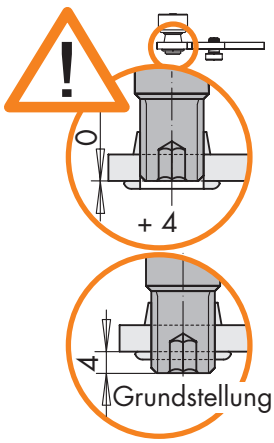

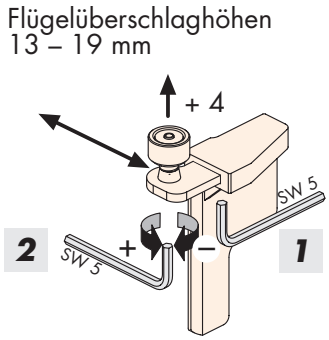

1 Flügelandruckeinstellung am Ecklager oben

A Zylinderschraube M 8 x 12 mit Sechskantstiftschlüssel SW 5 am Ecklager lösen.
B Flügel fest andrücken.
C Zylinderschraube M 8 x 12 mit Sechskantstiftschlüssel SW 5 fest anziehen.

2 Höhe der Führungen nach justieren

A Am selbstsichernden Gewindebolzen der Laufwagen bzw. der Führung mit Sechskantstiftschlüssel SW 5 die Höhe der Flügel justieren.

Maximale Höheneinstellung **darf nicht** überschritten werden.

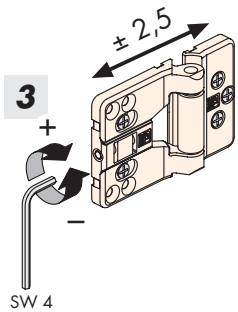

3 Spaltbreite an den Flügelbändern justieren

Hinweis Flügelbänder nacheinander lösen, justieren und wieder anschrauben.

A Beide Befestigungsschrauben leicht lösen.
B Mit Sechskantstiftschlüssel SW 4 horizontale Spaltbreite der Flügel justieren.
C Befestigungsschrauben wieder fest anziehen.

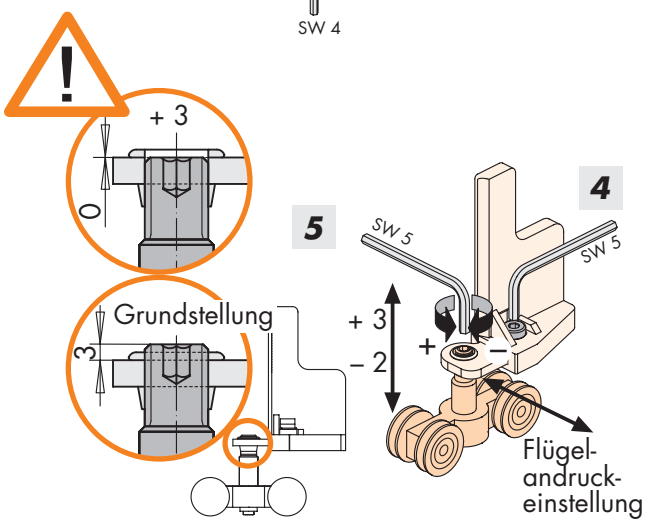

4 Flügelandruckeinstellung am Ecklager unten

A Zylinderschraube M 8 x 12 mit Sechskantstiftschlüssel SW 5 am Ecklager lösen.
B Flügel fest andrücken.
C Zylinderschraube M 8 x 12 mit Sechskantstiftschlüssel SW 5 fest anziehen.

5 Höhe der Flügel an den Laufwagen justieren

A Am selbstsichernden Gewindebolzen der Laufwagen bzw. der Führung mit Sechskantstiftschlüssel SW 5 die Höhe der Flügel justieren.

Maximale Höheneinstellung **darf nicht** überschritten werden.

Einstellmöglichkeiten der FAVORIT-/TITAN iP Bauteile

- Seiteneinstellung der Schere und des Ecklagers
- Andruckeinstellung der Schere
- Andruck- und Höheneinstellung des Falzeckbandes
- Flügelandruckeinstellung über Exzenterschließzapfen

siehe Wartungsanleitung FAVORIT Si-line / TITAN iP - KF.

FS-PORTAL KF *barrierefreie Bodenschwelle FS - 12 mm Kammermaß* *Anschlaghilfen*

Achtung:

Die Lehren sind abgestimmt auf Flügelabstand 4 mm.

Je nach Profilsystem entsprechendes Distanzstück max. 4 mm dick aufkleben.

Siehe Schnitt A - B und Vorderseite Schnittpunkt B.

Schnitt A - B
nur Lehre EB 644-2 gezeichnet

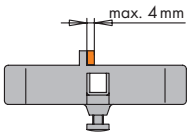

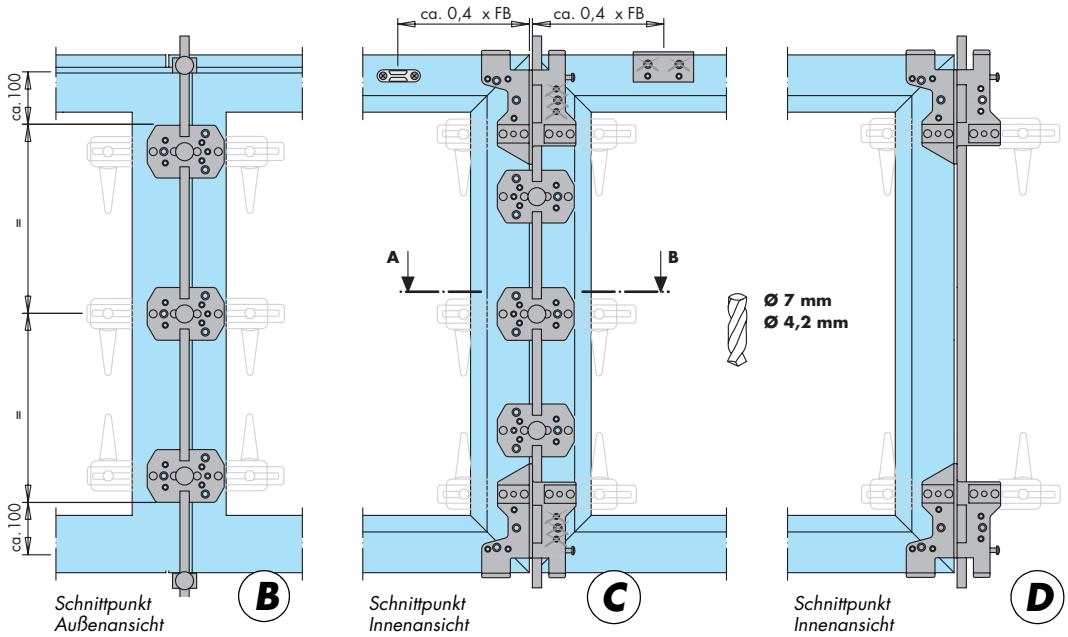

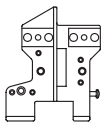	**Lehre EB 644-1** Bedarf: 2 Stück *Bohrer:* *Ø 7,0* *Ø 4,2*	für Ecklager	**Materialnummer** 143063
	Lehre EB 644-2 17/38 Bedarf: 6 Stück *Bohrer:* *Ø 7,0* *Ø 4,2*	für Flügelband 17/38	143070
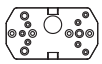	**Lehre EB 644-2 27/48** Bedarf: 3...6 Stück *Bohrer:* *Ø 7,0* *Ø 4,2*	für Flügelband 27/48	PAHG0020-521010
	Lehre EB 644-3 Bedarf: 1 Stück *Bohrer:* *Ø 4,2*	für Halter	143087
	Lehre EB 644-4 Bedarf: 1 Stück *Bohrer:* *Ø 3,5*	zur Bohrerzentrierung bei Führungs- und Laufschiene	143094
	Stellstange Bedarf: 2 Stück	für EB 644-1 und EB 644-2	143117
	Anschlag Bedarf: 2 Stück	für Stellstange	143100
	Spannvorrichtung Bedarf: 12 Stück	für EB 644-1 und EB 644-2	139202
ohne Abbildung	**Senkschraube M5 x 16** Bedarf : 24 Stück	zur Befestigung der Spannvorrichtung	801147

SIEGENIA AUBI®

Wichtige Hinweise

- Beachten Sie unsere Produktinformation „Schiebebeschläge für Flügel von Fenstertüren und Fenstern."
- Für den SIEGENIA-AUBI-Beschlag FS-PORTAL KF gelten die auf Seite 1 genannten Anwendungsbereiche. Darüberhinaus gelten die Angaben der Profilhersteller bzw. Systeminhaber, **insbesondere** zu möglichen Einschränkungen bei Flügelabmessungen, max. Flügelanzahl pro Element, Flügelgewicht und Verriegelungsabstand. Sofern besondere Fertigungsvorschriften oder Verarbeitungsrichtlinien bestehen, sind diese ausdrücklich zu beachten. Angaben von Einschraubdrehzahlen und -momenten sind bindend.
- Lagerbauteile können durch Überbeanspruchung brechen. Dies kann dazu führen, daß ein Faltflügel herausfällt und schwere Verletzungen verursacht. Wenn durch besondere Umstände (Einsatz in Schulen, Kindergärten etc.) eine Überbeanspruchung der Lagerbauteile zu erwarten ist, muß dies durch geeignete Maßnahmen verhindert werden
  - z. B. durch Einbau eines abschließbaren Hebels gegen unbefugte Benutzung.

  Nehmen Sie in Zweifelsfällen bitte unbedingt Rücksprache mit Ihrem SIEGENIA-AUBI-Verkaufsberater.
- Die in dieser Anschlaganleitung beschriebenen Beschlagteile aus Stahl sind farblos passiviert und versiegelt nach DIN EN 12329. Sie dürfen nicht in Umgebungen mit aggressiven, korrosionsfördernden Luftinhalten verwendet werden. Setzen Sie sich in diesen Fällen mit Ihrem SIEGENIA-AUBI-Verkaufsberater in Verbindung.
- Stellen Sie den Gesamtbeschlag **nur** aus SIEGENIA-AUBI-Beschlagteilen zusammen. Andernfalls können Schäden auftreten, für die wir keine Haftung übernehmen.
- Montieren Sie alle Beschlagteile fachgerecht wie in dieser Anschlaganleitung beschrieben. Angaben von Einschraubdrehzahlen und -momenten sind bindend. **Schrauben nicht überdrehen!**
- Falt-Schiebe-Elemente dürfen nur **vor** der Montage der Beschlagteile oberflächenbehandelt werden. Eine nachträgliche Oberflächenbehandlung kann die Funktionstüchtigkeit der Beschlagteile einschränken. In diesem Fall sind wir zu keinerlei Gewährleistung verpflichtet.
- Beachten Sie bei der Verklotzung die Technische Richtlinie Nr. 3 des Glaserhandwerks „Klotzung von Verglasungseinheiten".
- Verwenden Sie keine säurevernetzenden Dichtstoffe, da diese zur Korrosion der Beschlagteile führen können.
- Halten Sie alle Falze von Ablagerungen und Verschmutzungen frei - insbesondere von Zement- oder Putzrückständen. Vermeiden Sie direkte Nässeeinwirkung auf den Beschlag und einen Kontakt des Beschlages mit den Reinigungsmitteln.
- Bringen Sie den Bedienungsaufkleber (Schieberichtung DIN links bzw. DIN rechts) gut sichtbar am eingebauten Falt-Schiebe-Flügel an. Der Bedienungsaufkleber befindet sich im Karton „Laufwagen FS ".

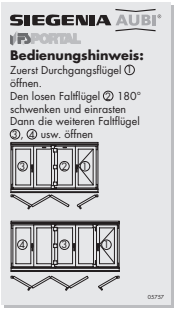

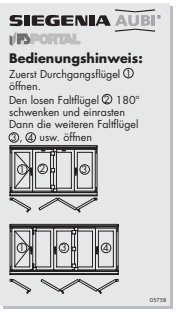

Haftungsausschluß

Wir haften nicht für Funktionsstörungen und Beschädigungen der Beschläge sowie der damit ausgestatteten Falt-Schiebe-Elemente, die auf unzureichende Ausschreibung, Nichtbeachtung dieser Anschlaganleitung oder Gewalteinwirkung auf den Beschlag (z. B. durch nichtbestimmungsgemäßen Gebrauch) zurückzuführen sind.

Abkürzungen

In dieser Anschlaganleitung werden folgende Abkürzungen verwendet:

BLR	Blendrahmen
BS	Bandseite
D/DF	Drehflügel
DH	Drehhemmung
DSG	Drehflügel Stulp gegenläufig
E/EL	Ecklager
EB	Einbohrlehre
ED	Ecklager-Drehflügel
F	Führungsschiene
FB	Flügelbreite/Flügelband
FEB	Falzeckband
FFB	Flügelfalzbreite
FFH	Flügelfalzhöhe
FH	Flügelhöhe/Flügelheber
FS	Faltschiebe
H	Holz
HH	Hebeschiebe-Holz
L	Laufschiene
MV	MittelVerschluss
O	oben
OKFF	Oberkante Fertig-Fußboden
ON	ohne Beschlagnut
RAB	Rahmenaußenbreite
RAH	Rahmenaußenhöhe
RHB	Rahmenholzbreite
S	Schere
S-ES	Systemsicherheit
U	unten
VS	Verschlussseite
VSU	Verschlussseite unten
W	Winkelband

SIEGENIA-AUBI KG - Beschlag- und Lüftungstechnik
Postfach 10 05 51 - D-57005 Siegen
Telefon +49 271 39 31-0 - Fax +49 271 39 31-3 33

SIEGENIA AUBI®